SABINAS CANAPÉ

By Javier Mariscal

Elle est inspirée des formes naturelles et fluides, évitant des lignes droites et la géométrie. Son contour insinue des dunes de sable et les courbes féminines. Cette collection dépasse l'assomption d'un but ou d'une utilité, mais crée une amitié spéciale et un mariage avec con usager. Comme toutes les collections de ce créateur, elle s'adhère à un code très formel et maréchal.

View online: https://www.vondom.com/fr/produits/45009

Caractéristiques

Description

Fabriqué de résine de polyéthylène par rotation moulé à double paroi. 100% Recyclable.Apte pour intérieur et extérieur. Disponible en différentes finitions.

Poids

40 Kg

Includes

CREVIN Tissu de tapisserie avec apparence naturel. Apte pour intérieur et extérieur. Facile de nettoyer les taches et la moisissure

NAUTIC tissu nautique approprié pour l´intérieure et l´extérieur.

SILVERTEX Tissu en vinyle approprié pour intérieur et extérieur . Option spéciale pour les coussins.

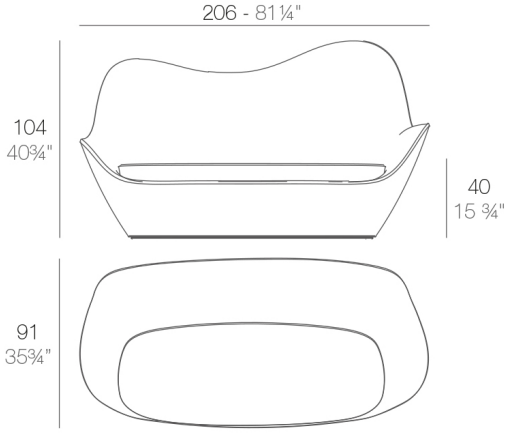

SABINAS Sofá
SABINAS Sofa

Finition

BASIC

Ref. 45009

Résine de polyéthylène finition mat.

LAQUÉ

Ref. 45009F

Résine de polyéthylène avec une finition laqué brillant.

LUMIÈRE

Ref. 45009W

Mobilier avec éclairage intérieur de couleur blanc grâce à la technologie LED. Disponible uniquement en finition glacé mat.

LED RGBW DMX

Ref. 45009D

Mobilier avec illumination intérieure grâce à une technologie LED RGBW et télécommande pour changer de couleur. Également contrôlé par DMX-1024 (wireless), permettant la communication entre un ou plusieurs produits

LED RGBW BATTERIE

Ref. 45009Y

Mobilier avec illumination intérieure grâce à une technologie LED RGBW alimentée par une batterie. Une télécommande est incluse pour changement de couleur et un chargeur. Disponible uniquement en finition glacé mat.

LED RGBW

Ref. 45009L

Mobilier avec illumination intérieure grâce à une technologie LED RGBW et télécommande pour changer de couleur. Disponible uniquement en finition glacé mat.

LED RGBW DMX BATTERIE

Ref. 45009DY

Mobilier avec illumination intérieure grâce à une technologie LED RGBW et télécommande pour changer de couleur. Également contrôlé par DMX-1024 (wireless), permettant la communication entre un ou plusieurs produits

COLOR	BASIC	LACQUERED / LACADO	LUZ	LED RGB DMX BATERIA
GLACIER	■	■	■	■
BLANC	■	■	■	■
NOIR	■	■	■	■
BRONZE	■	■	■	■
ACIER	■	■	■	■
ANTHRACITE	■	■	■	■
ROUG	■	■	■	■
PISTACHE	■	■	■	■
ORANGE	■	■	■	■
KHAKI	■	■	■	■
NAVY	■	■	■	■
TAUPE	■	■	■	■
PLUM	■	■	■	■
ECRU	■	■	■	■
BEIGE	■	■	■	■
CHAMPANY	■	■	■	■